台灣國際造船股份有限公司組織及經理人權責系統表

CSBC CORPORATION ,TAIWAN
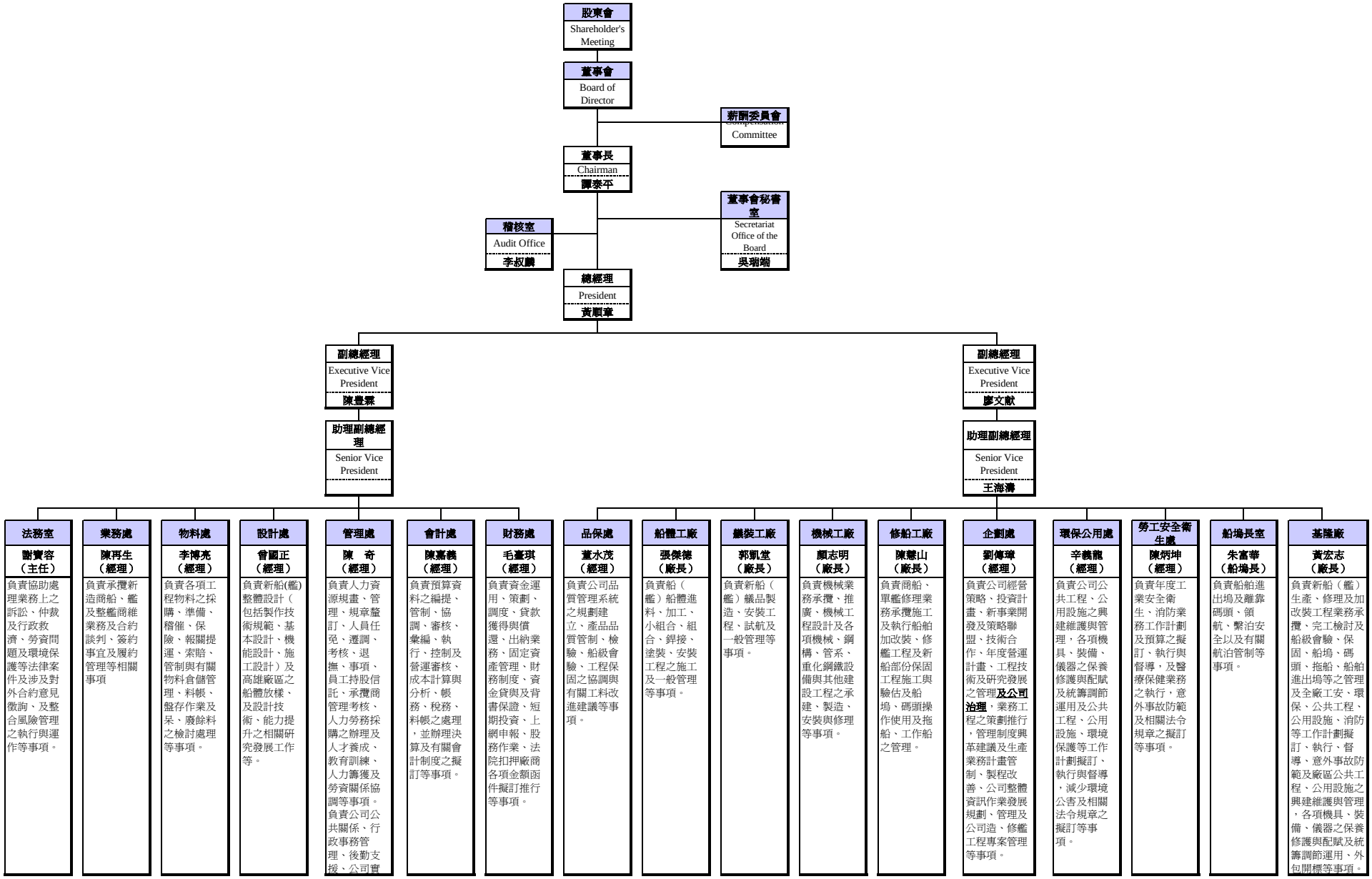
101.01.01